BATTERY

GPC12-100 12В 100Ач

LEAD-CARBON AGM BATTERY

WBR серии **GPC12-100(AGM-CARBON)** - герметизированные карбоновые свинцово-кислотные аккумуляторные батареи со сроком службы 15 лет или более 1900 расчетных циклов заряда-разряда в циклическом режиме при 70% разряде. Эти высокоэффективные перезаряжаемые батареи не требуют обслуживания в течение всего срока службы и за счет использования чистого свинца, а также добавки углерода в состав электродов получили улучшенные зарядные и разрядные характеристики.

Спецификация

Кол-во элементов в блоке	6
Номинальное напряжение	12
Номинальная емкость (C10)	100 Ач
Емкость на режимах (при 25˚C)	100.0 Ач (при 10-часовом разряде); 85.0 Ач (при 5-часовом разряде); 60.0 Ач (при 1-часовом разряде)
Вес	34,5 кг
Максимальный ток разряда	1200А (5 сек)
Внутреннее сопротивление	5 мОм
Диапазон рабочих температур	разряд: от -40°C до +60°C заряд: от -20°C до +60°C хранение: от -40°C до +60°C
Оптимальная рабочая температура	25°C
Напряжение заряда (при 25˚C)	Буферный режим: 13.5-13.8 В (т. коэф -18мВ/ ˚C) Циклический режим: 14.4-15.0 В (т. коэф -30мВ/ ˚C)
Максимальный ток заряда (при 25˚C)	30 А
Саморазряд	до 6 месяцев при 25°C, без подзаряда*
Полюсные выводы	Под внутренний болт М6 (7-9 Нм)
Материал корпуса	ABS (акрило-бутадиен-стирол)
Саморазряд (при 25˚C)	3% в месяц
Срок службы (при 25˚C)	15 лет (в буферном режиме)

*Перед использованием батарею необходимо зарядить. При более высокой температуре окружающей среды время хранения сокращается.

Размеры, мм:

Длина	338±3.0
Ширина	170±2.0
Высота (макс.)	217±2.0

Основные области применения:

- источники бесперебойного питания
- охранные и пожарные системы безопасности
- оборудование электросвязи
- аварийное освещение
- электроинструмент
- возобновляемые источники энергии
- автотранспорт на гибридном питании
- клининговая техника
- телеметрическое, портативное измерительное, контрольное и другое оборудование.

Зависимость глубины разряда от количества циклов

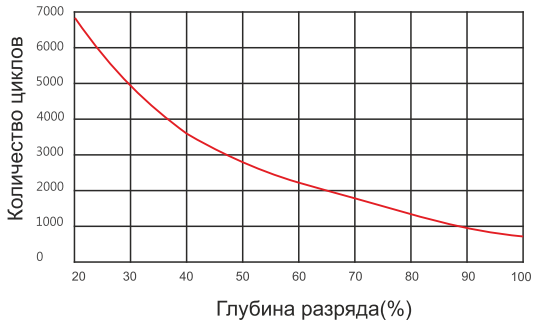

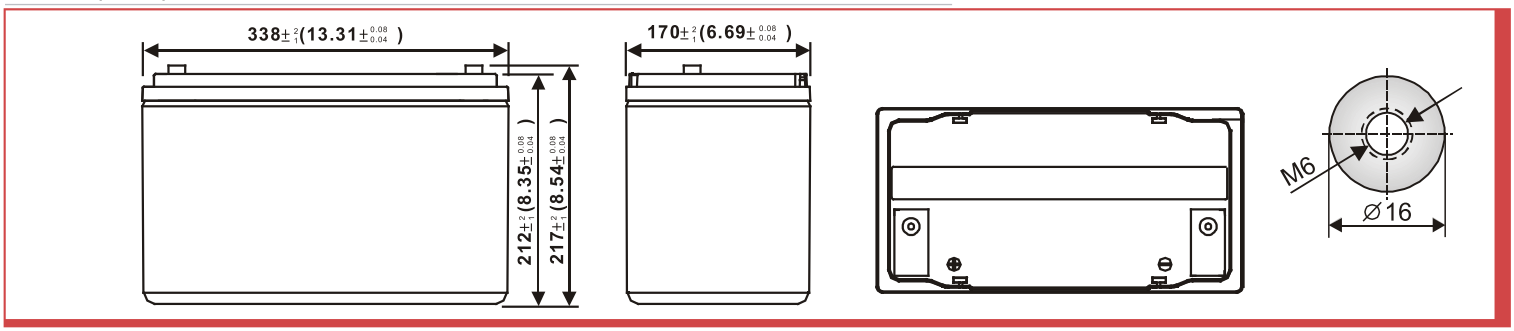

РАЗРЯД ПОСТОЯННЫМ ТОКОМ : А (25°C)

U_k / T разряда	10 мин	15 мин	30 мин	1 ч	2 ч	3 ч	4 ч	5 ч	10 ч	20 ч
1.85В	167	124	74,9	45,7	27,1	22,6	18,4	16,3	9,72	5,10
1.80В	195	144	83,6	50,7	29,8	23,8	19,2	17,1	10,1	5,27
1.75В	216	164	93,9	56,8	32,9	24,7	19,9	17,6	10,3	5,39
1.70В	233	175	102	59,2	35,8	25,8	20,4	17,8	10,5	5,47
1.67В	240	182	107	63,2	38,2	26,2	20,7	17,9	10,6	5,54
1.60В	264	201	115	65,2	42,1	27,3	21,7	18,2	10,8	5,63

РАЗРЯД ПОСТОЯННОЙ МОЩНОСТЬЮ : ВТ/ЭЛ (25°C)

U_k / T разряда	10 мин	15 мин	30 мин	1 ч	2 ч	3 ч	4 ч	5 ч	10 ч	20 ч
1.85В	349	278	163	113	66,8	47,3	35,7	31,5	17,8	10,4
1.80В	379	300	174	117	69,5	49,3	37,7	32,7	18,8	10,8
1.75В	406	319	183	120	71,7	51,3	39,3	33,7	19,7	11,1
1.70В	430	337	190	123	73,7	53,2	41,0	34,5	20,3	11,3
1.67В	441	347	195	124	75,3	54,3	42,3	35,3	20,8	11,3
1.60В	476	369	205	127	77,7	55,8	44,0	36,8	21,7	11,5

BATTERY

GPC12-100 12В 100Ач

LEAD-CARBON BATTERY

WBR серии **GPC12-100** - герметизированные карбоновые свинцово-кислотные аккумуляторные батареи со сроком службы 15 лет или более 1900 расчетных циклов заряда-разряда в циклическом режиме при 70% разряде. Эти высокоэффективные перезаряжаемые батареи не требуют обслуживания в течение всего срока службы и за счет использования чистого свинца, а также добавки углерода в состав электродов получили улучшенные зарядные и разрядные характеристики.

▶ Спецификация

Кол-во элементов в блоке	6
Номинальное напряжение	12
Номинальная емкость (C10)	100 Ач
Емкость на режимах (при 25˚C)	100.0 Ач (при 10-часовом разряде); 85.0 Ач (при 5-часовом разряде); 60.0 Ач (при 1-часовом разряде)
Вес	34,5 кг
Максимальный ток разряда	1200А (5 сек)
Внутреннее сопротивление	5 мОм
Диапазон рабочих температур	разряд: от -40°C до +60°C заряд: от -20°C до +60°C хранение: от -40°C до +60°C
Оптимальная рабочая температура	25°C
Напряжение заряда (при 25˚C)	Буферный режим: 13.5-13.8 В (т. коэф -18мВ/ ˚C) Циклический режим: 14.4-15.0 В (т. коэф -30мВ/ ˚C)
Максимальный ток заряда (при 25˚C)	30 А
Саморазряд	до 6 месяцев при 25°C, без подзаряда*
Полюсные выводы	Под внутренний болт М6 (7-9 Нм)
Материал корпуса	ABS (акрило-бутадиен-стирол)
Саморазряд (при 25˚C)	3% в месяц
Срок службы (при 25˚C)	15 лет (в буферном режиме)
Технология герметизации	AGM
Расчетное количество циклов	Более 1900 при 70% разряде

*Перед использованием батарею необходимо зарядить. При более высокой температуре окружающей среды время хранения сокращается.

▶ Размеры, мм:

Длина	338±3.0
Ширина	170±2.0
Высота (макс.)	217±2.0

Основные области применения:

- источники бесперебойного питания
- охранные и пожарные системы безопасности
- оборудование электросвязи
- аварийное освещение
- электроинструмент
- возобновляемые источники энергии
- автотранспорт на гибридном питании
- клининговая техника
- телеметрическое, портативное измерительное, контрольное и другое оборудование.
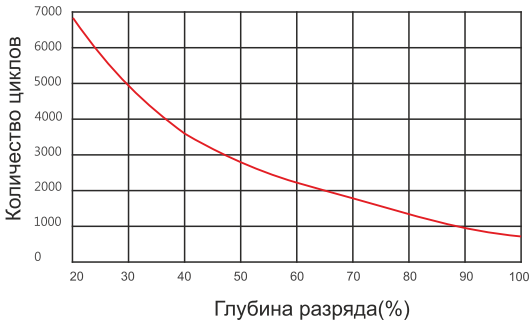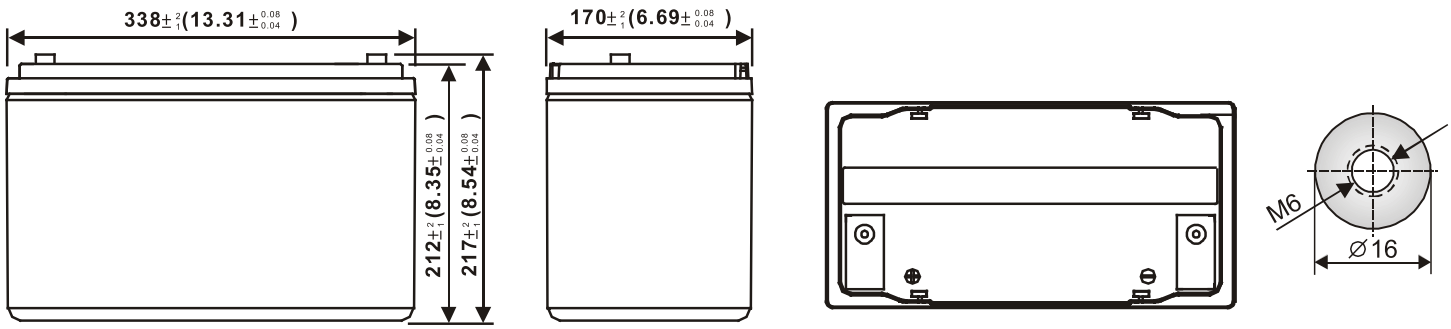
Зависимость глубины разряда от количества циклов